Outdoor

Außenarmatur 300-450mm

Art.-Nr.	899856425
Oberfläche:	Midnight black
Serien:	Outdoor
EAN	5708516855408



Produktbeschreibung:

Installer friendly design
Ceramic_Valves
Designed_For_Nordic_Climate
Wall_Thickness_300-450mm
Easy_Operation
Integrated Installation
Matching_Screws

Funktionen

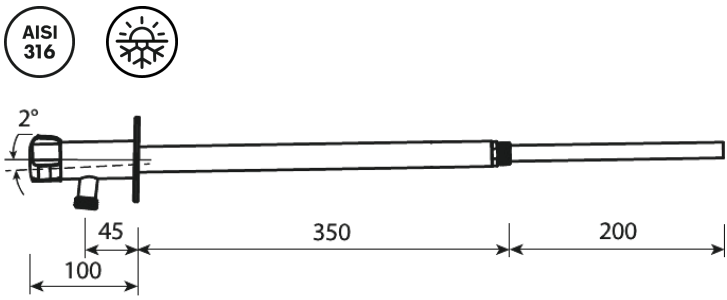

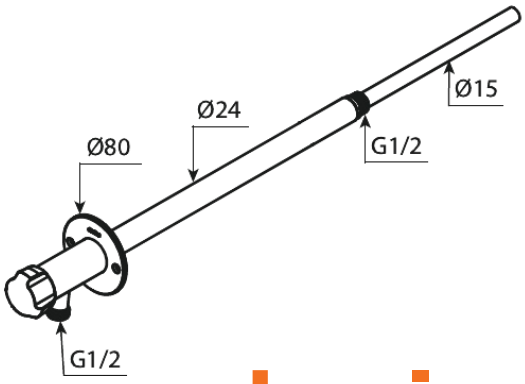

FM Mattsson Germany GmbH
Biedenkamp 3c, DE-21509 Glinde bei Hamburg

+49 32222-062100 info@damixa.de

Weitere Information auf https://damixa.de

damixa