Outdoor

Außendusche Wandmontage Warm-/Kaltwasser 300-450 mm

Art.-Nr.	897804725
Oberfläche:	Cloudy steel
Serien:	Outdoor
EAN	5708516855255

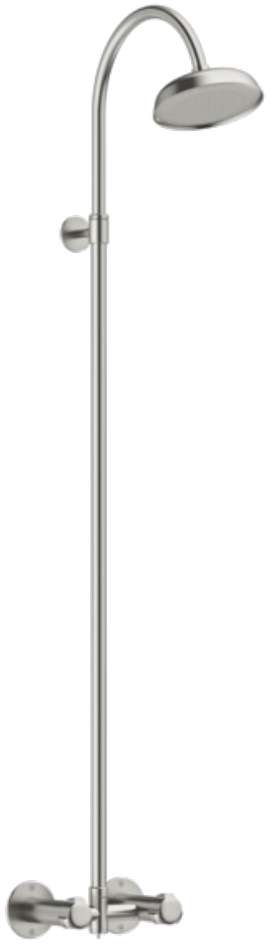

Produktbeschreibung:

Höhenverstellbar
Installer friendly design
Hot_Cold_Water_Connection
Comfortable_Flow_At_Low_Pressure
Shower_Head_150mm
Ceramic_Valves
Designed_For_Nordic_Climate
Wall_Thickness_300-450mm
Integrated Installation
Matching_Screws

Funktionen

AISI 316

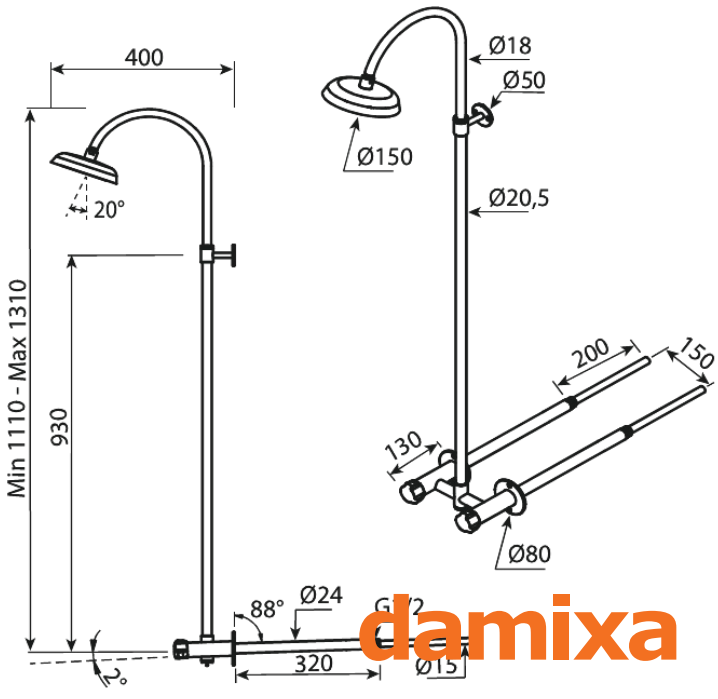

FM Mattsson Germany GmbH
Biedenkamp 3c, DE-21509 Glinde bei Hamburg

+49 32222-062100 info@damixa.de

Weitere Information auf https://damixa.de

damixa