Iris

Thermostat Duschsystem

Artikel Nr.:	919544635	**EAN nummer:**	5708516847434
Oberfläche:	Stahl		
Serien:	Iris		

Produktbeschreibung:

Höhenverstellbar
Mit integrierter Umstellung
150 mm Stichmaß
Kopfbrause 30 cm
Handbrause mit 3 Strahlarten
Temperatur- und druckausgleichendes Ventil
Inkl. Wandrosetten und exzentrische Anschlüsse
Kopfbrause 8 l/min / Handbrause 6 l/min

Funktionen

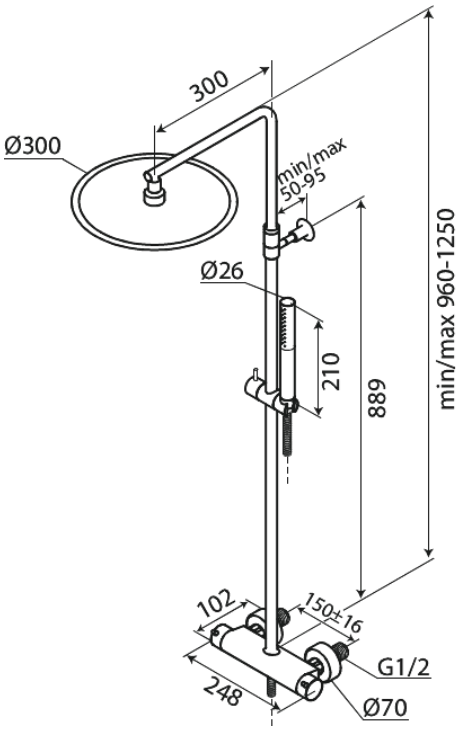

FM Mattsson Germany GmbH
Biedenkamp 3c, DE-21509 Glinde bei Hamburg

+31 854 018 788 info@damixa.de

Weitere Information auf https://damixa.de

damixa