Core

Flex-Stangenset

Art.-Nr.	593233000	**EAN**	5708516838500
Oberfläche:	Chrom		
Serien:	Core		

Produktbeschreibung:

Wasserverbrauch max.6 l/min
3-fach verstellbar
Adjustable wall brackets

Funktionen

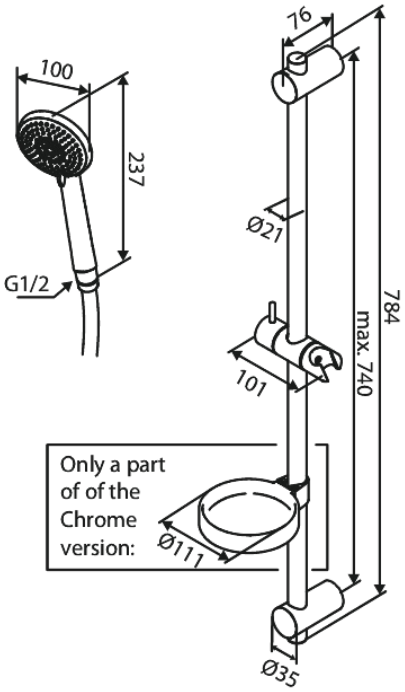

FM Mattsson Germany GmbH
Biedenkamp 3c, DE-21509 Glinde bei Hamburg

+31 854 018 788 info@damixa.de

Weitere Information auf https://damixa.de

damixa