Core

Thermostat Duschsystem

Art.-Nr.	599546100	**EAN**	5708516838425
Oberfläche:	Mattschwarz		
Serien:	Core		

Produktbeschreibung:

Höhenverstellbar
Mit integrierter Umstellung
150 mm Stichmaß
3-fach verstellbar
1500 mm Brauseschlauch
Hovedbruser max. 8 l/m + håndbruser max 6 l/m

Funktionen

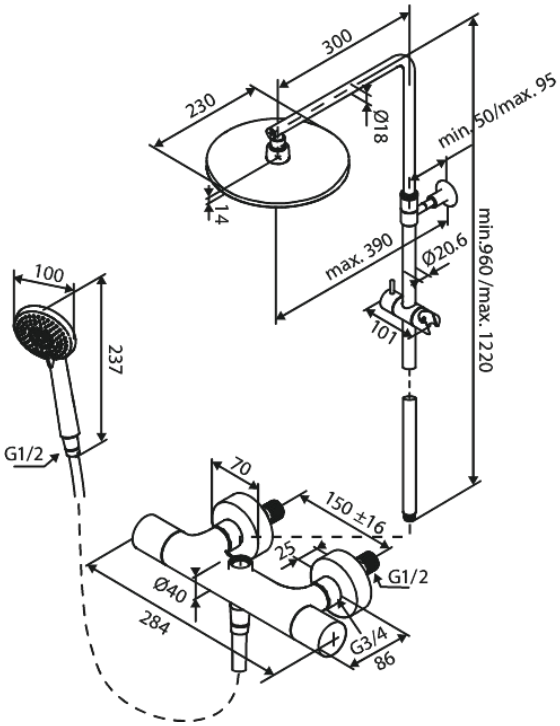

FM Mattsson Germany GmbH
Biedenkamp 3c, DE-21509 Glinde bei Hamburg

+31 854 018 788 info@damixa.de

Weitere Information auf https://damixa.de

damixa