Designsiphon

Artikel Nr.:	484805500	**EAN nummer:**	5708516837671
Oberfläche:	Graphit		
Serien:			

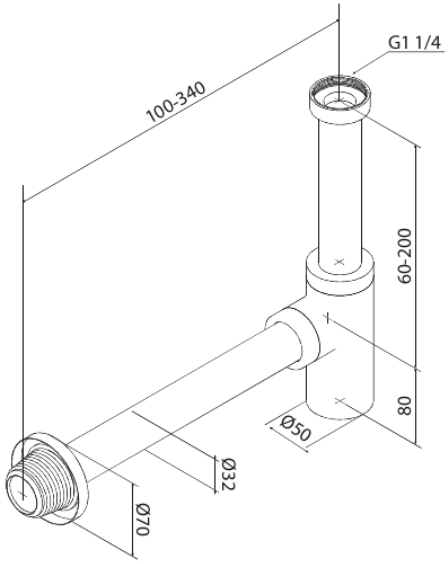

FM Mattsson Germany GmbH
Biedenkamp 3c, DE-21509 Glinde bei Hamburg

+31 854 018 788 info@damixa.de

Weitere Information auf https://damixa.de

damixa