Thermostat + 2-Wege-Umsteller

Art.-Nr.	570340000
Oberfläche:	.
Serien:	
EAN	5708516834601



Produktbeschreibung:

Mit Rückflussverhinderer
Einbautiefe (min. 73mm - max. 104mm)
Keramikkartusche

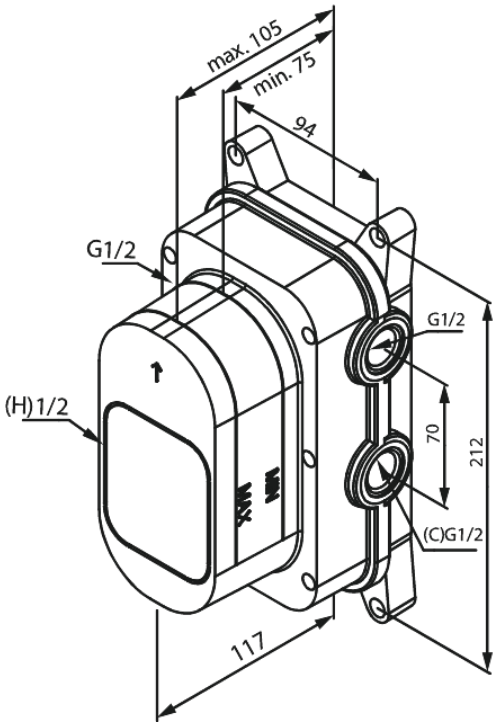

FM Mattsson Germany GmbH
Biedenkamp 3c, DE-21509 Glinde bei Hamburg

+49 32222-062100 info@damixa.de

Weitere Information auf https://damixa.de

damixa