Waschtisch UP-Box Griff rechts

Art.-Nr.	470406100
Oberfläche:	Mattschwarz
Serien:	
EAN	5708516828600



Produktbeschreibung:

Einbautiefe (min. 63mm - max. 78mm)
Keramikkartusche

Funktionen

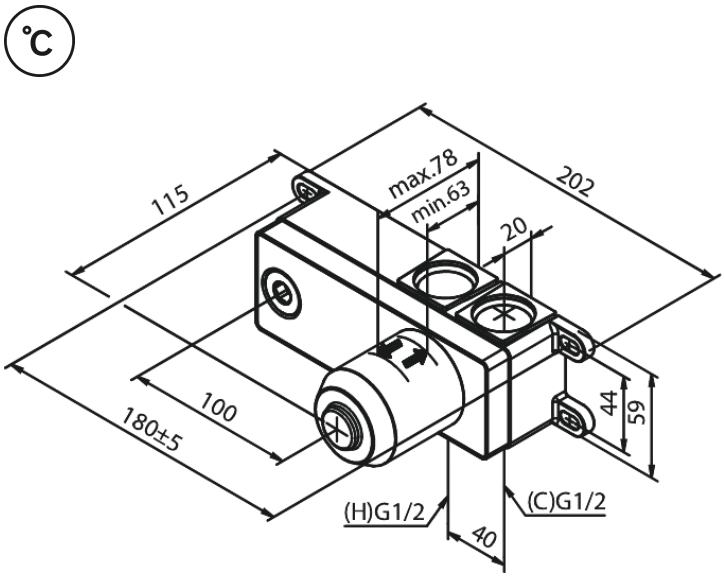

FM Mattsson Germany GmbH
Biedenkamp 3c, DE-21509 Glinde bei Hamburg

+49 32222-062100 info@damixa.de

Weitere Information auf https://damixa.de

damixa