Slate

4 Flex-Stangenset

Art.-Nr.	766893000	**EAN**	5708516825616
Oberfläche:	Chrom/Schwarz		
Serien:	Slate		

Produktbeschreibung:

Wasserverbrauch max.9 l/min
Incl. Soap dish & Glider
Adjustable wall brackets

Funktionen

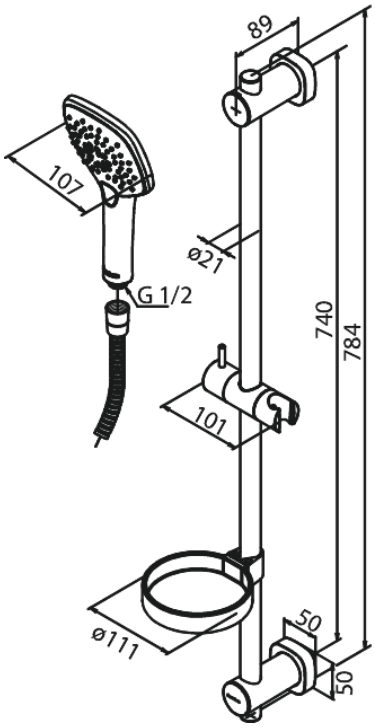

FM Mattsson Germany GmbH
Biedenkamp 3c, DE-21509 Glinde bei Hamburg

+31 854 018 788 info@damixa.de

Weitere Information auf https://damixa.de

damixa