Space

Fair Jet Flex Extended

Art.-Nr.	765203000	**EAN**	5708516822417
Oberfläche:	Chrom		
Serien:	Space		

Produktbeschreibung:

Wasserverbrauch max.9 l/min
1750 mm Kunststoffschlauch

Funktionen

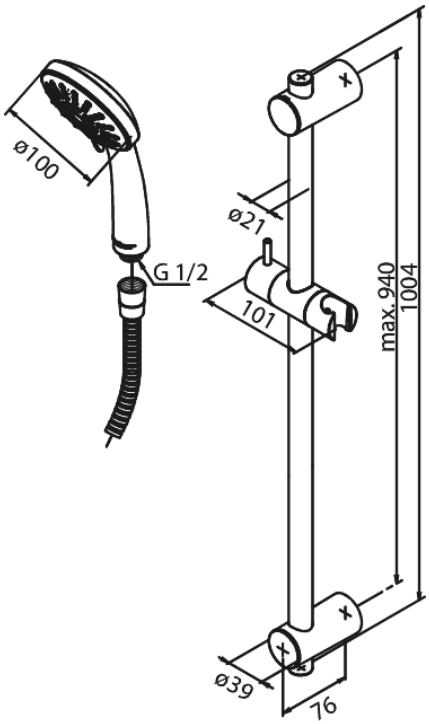

FM Mattsson Germany GmbH
Biedenkamp 3c, DE-21509 Glinde bei Hamburg

+31 854 018 788 info@damixa.de

Weitere Information auf https://damixa.de

damixa