G-Type

Wannenfüll- u. Brausearmatur

Art.-Nr.	721000000	**EAN**	5708516571230
Oberfläche:	Chrom		
Serien:	G-Type		

Produktbeschreibung:

Wasserverbrauch max.20/12 l/min
150 mm Stichmaß
1500 mm Metallschlauch
1/2" Anschluss für Handbrause
Keramische Oberteile

Funktionen

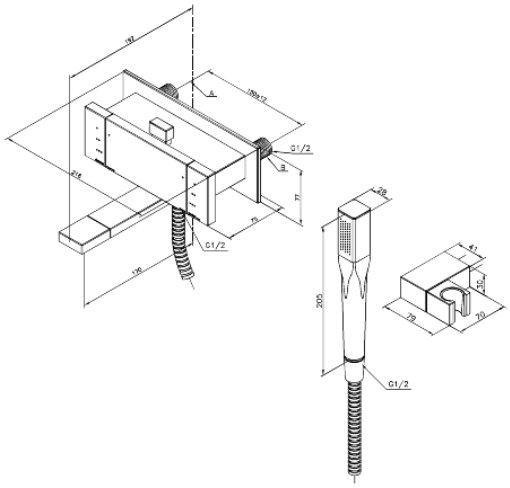

FM Mattsson Germany GmbH
Biedenkamp 3c, DE-21509 Glinde bei Hamburg

+31 854 018 788 info@damixa.de

Weitere Information auf https://damixa.de

damixa