Tradition

Seifendispenser

Artikel Nr.:	373400000	**EAN nummer:**	5708516363248
Oberfläche:	Chrom		
Serien:	Tradition		

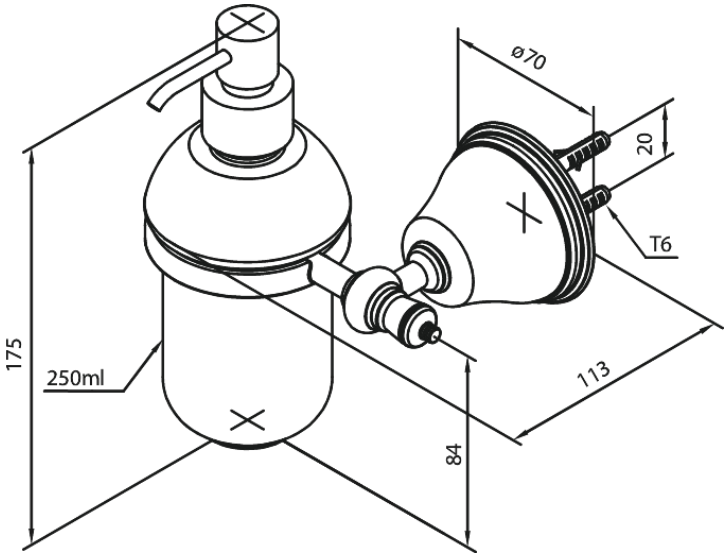

FM Mattsson Germany GmbH
Biedenkamp 3c, DE-21509 Glinde bei Hamburg

+31 854 018 788 info@damixa.de

Weitere Information auf https://damixa.de

damixa