Unterputzarmaturen

Silhouet XR 2

Artikel Nr.:	570467700	**EAN nummer:**	5708516841302
Oberfläche:	Edelmessing		
Serien:	Unterputzarmaturen		

Produktbeschreibung:

Abdeckplatte und Griffe messing verchromt
Inklusive Kopfbrause, Handbrause und Schlauch
Kopfbrause max. 9 l/m / Handbrause max. 9 l/m
Einbautiefe (min. 75mm. - max. 105mm)

Funktionen

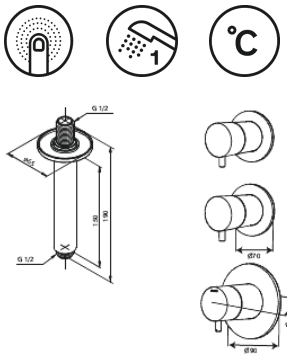

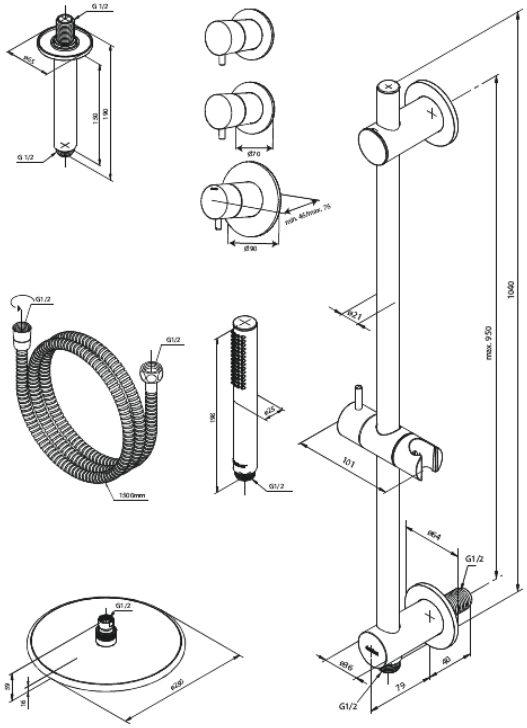

FM Mattsson Germany GmbH
Biedenkamp 3c, DE-21509 Glinde bei Hamburg

+31 854 018 788 info@damixa.de

Weitere Information auf https://damixa.de

damixa