Unterputzarmaturen

Badewannenablauf mit Wassereinlauf

Artikel Nr.:	238907900	**EAN nummer:**	5708516841845
Oberfläche:	Messing gebürstet		
Serien:	Unterputzarmaturen		

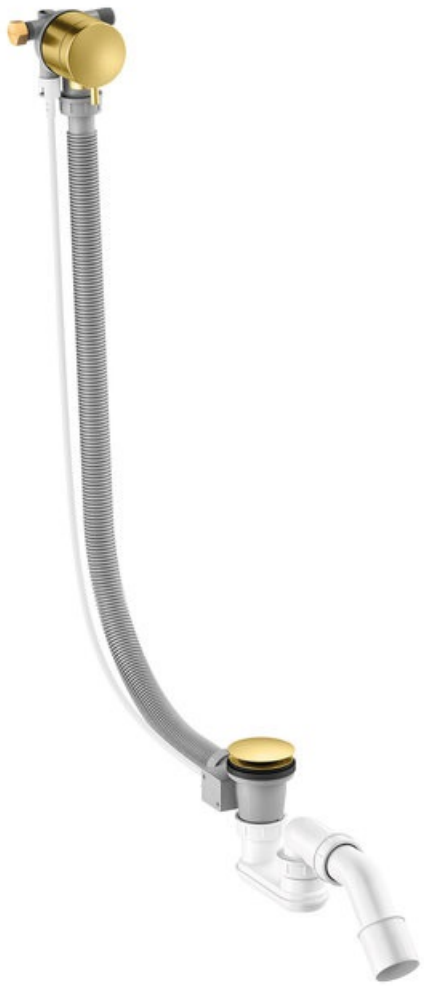

Produktbeschreibung:

Wasserverbrauch max.47 l/min

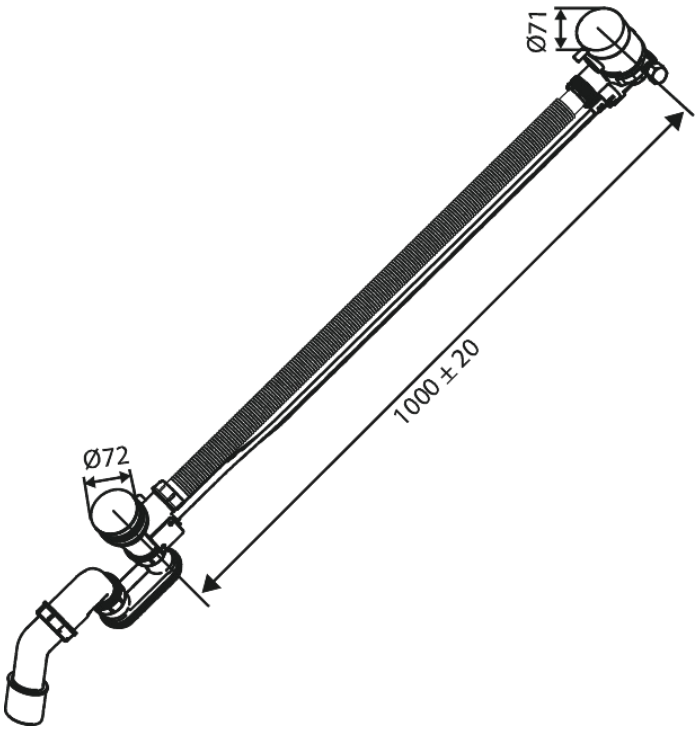

FM Mattsson Germany GmbH
Biedenkamp 3c, DE-21509 Glinde bei Hamburg

+31 854 018 788 info@damixa.de

Weitere Information auf https://damixa.de

damixa