Badewannenablauf mit Überlauf

Artikel Nr.: 238806100
Oberfläche: Mattschwarz
Serien:

EAN nummer: 5708516841753

Produktbeschreibung:

Wasserverbrauch max.47 l/min

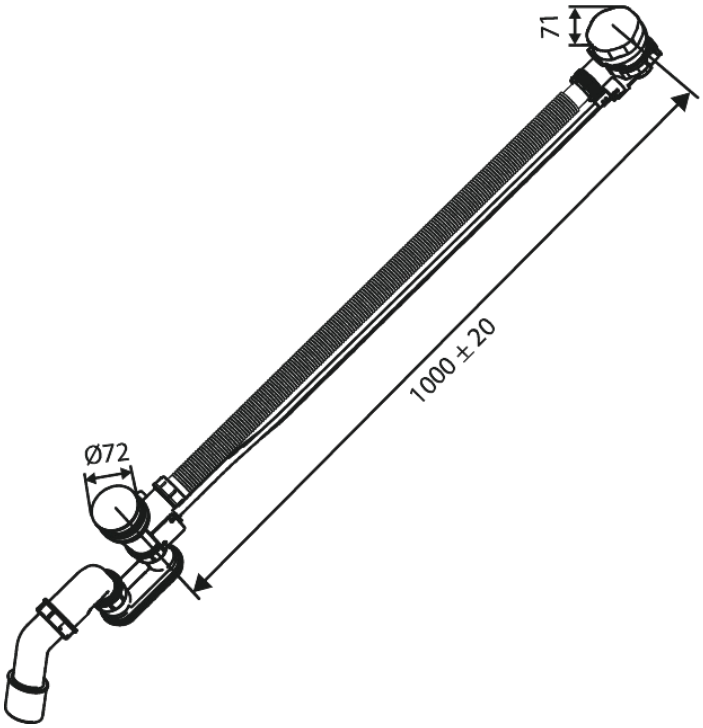

FM Mattsson Germany GmbH
Biedenkamp 3c, DE-21509 Glinde bei Hamburg

+31 854 018 788 info@damixa.de

Weitere Information auf https://damixa.de

damixa