Silhouet

Instant 4 Kochend-Wasserhahn

Artikel Nr.:	746866100	**EAN nummer:**	5708516834366
Oberfläche:	Mattschwarz		
Serien:	Silhouet		

Produktbeschreibung:

120° Schwenkbegrenzung
Keramikkartusche
Kaltstart
3 liter boiler

Funktionen

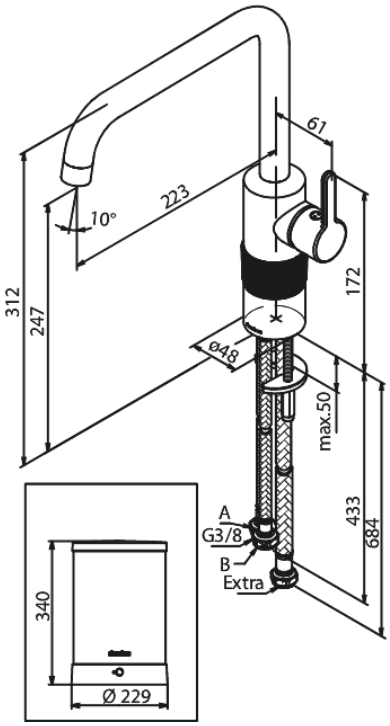

FM Mattsson Germany GmbH
Biedenkamp 3c, DE-21509 Glinde bei Hamburg

+31 854 018 788 info@damixa.de

Weitere Information auf https://damixa.de

damixa