Badezimmer Zubehör

Toilettenpapierhalter

Artikel Nr.:	483075500	**EAN nummer:**	5708516837725
Oberfläche:	Graphit		
Serien:	Badezimmer Zubehör		

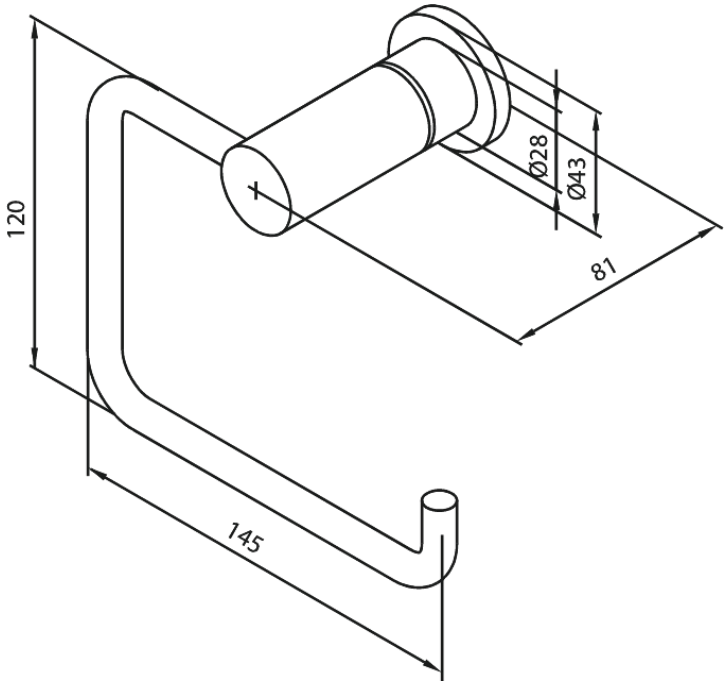

FM Mattsson Germany GmbH
Biedenkamp 3c, DE-21509 Glinde bei Hamburg

+31 854 018 788 info@damixa.de

Weitere Information auf https://damixa.de

damixa