Brauseanschlusswinkel 1/2" mit integriertem Brausehalter

Artikel Nr.:	484468700	**EAN nummer:**	5708516834519
Oberfläche:	Kupfer gebürstet		
Serien:			

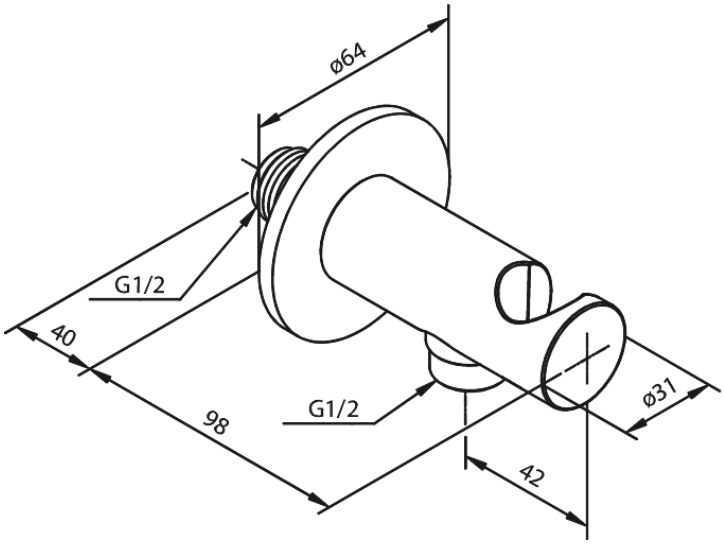

FM Mattsson Germany GmbH
Biedenkamp 3c, DE-21509 Glinde bei Hamburg

+31 854 018 788 info@damixa.de

Weitere Information auf https://damixa.de

damixa