Silhouet

SILHOUET WT-FERTIGSET (180mm)

Artikel Nr.:	746257900	**EAN nummer:**	5708516835516
Oberfläche:	Messing gebürstet		
Serien:	Silhouet		

Produktbeschreibung:

Einbautiefe (min. 63mm - max. 78mm)
Rosetten, Auslauf und Griffe aus Metall
Wasserverbrauch max.5 l/min

Funktionen

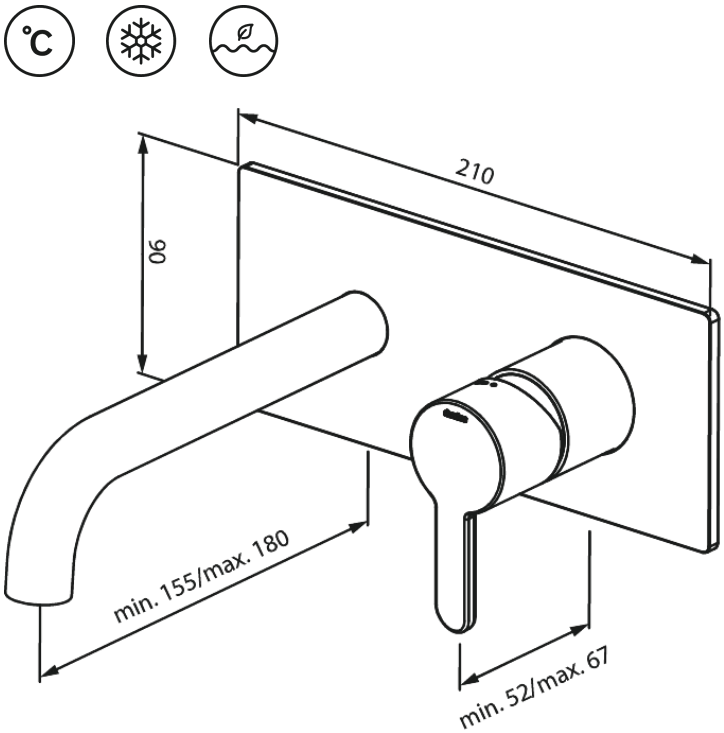

FM Mattsson Germany GmbH
Biedenkamp 3c, DE-21509 Glinde bei Hamburg

+31 854 018 788 info@damixa.de

Weitere Information auf https://damixa.de

damixa