Toilettenpapierhalter

Artikel Nr.:	483077900	**EAN nummer:**	5708516831778
Oberfläche:	Messing gebürstet		
Serien:			

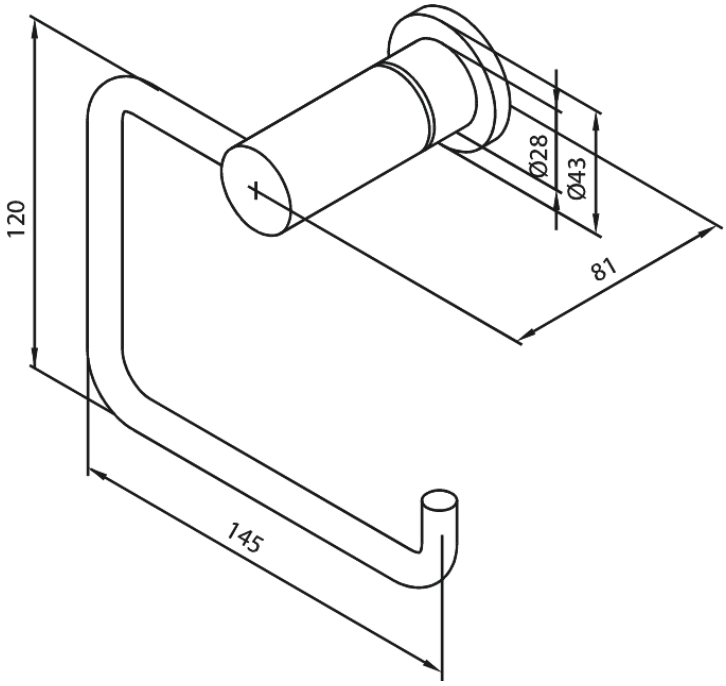

FM Mattsson Germany GmbH
Biedenkamp 3c, DE-21509 Glinde bei Hamburg

+31 854 018 788 info@damixa.de

Weitere Information auf https://damixa.de

damixa