UP-Fertigset 2-Wege

Artikel Nr.:	767040000	**EAN nummer:**	5708516827207
Oberfläche:	Chrom		
Serien:			

Produktbeschreibung:

Abdeckplatte und Griffe messing verchromt

Funktionen

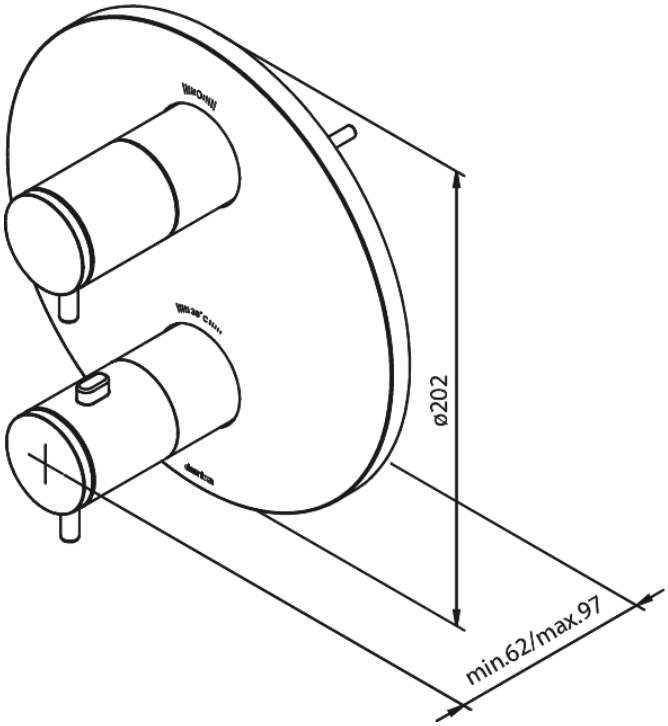

FM Mattsson Germany GmbH
Biedenkamp 3c, DE-21509 Glinde bei Hamburg

+31 854 018 788 info@damixa.de

Weitere Information auf https://damixa.de

damixa