Unterputzarmaturen

UP-Fertigset Waschtisch Griff rechts - 180 mm

Artikel Nr.:	147260000	**EAN nummer:**	5708516823438
Oberfläche:	Chrom		
Serien:	Unterputzarmaturen		

Produktbeschreibung:

Einbautiefe (min. 63mm - max. 78mm)
Rosetten, Auslauf und Griffe aus Metall

Funktionen

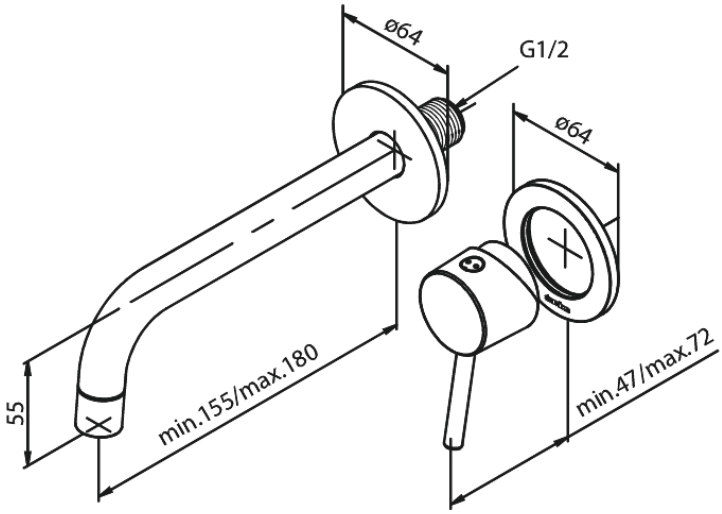

FM Mattsson Germany GmbH
Biedenkamp 3c, DE-21509 Glinde bei Hamburg

+31 854 018 788 info@damixa.de

Weitere Information auf https://damixa.de

damixa