Venus

Waschtischarmatur 135mm Auslauf

Artikel Nr.:	168210000	**EAN nummer:**	5708516603399
Oberfläche:	Chrom		
Serien:	Venus		

Produktbeschreibung:

Zweigriffarmaturen
Inkl. Standard Ablaufgarnitur und Zugstange
Keramische Oberteile

Funktionen

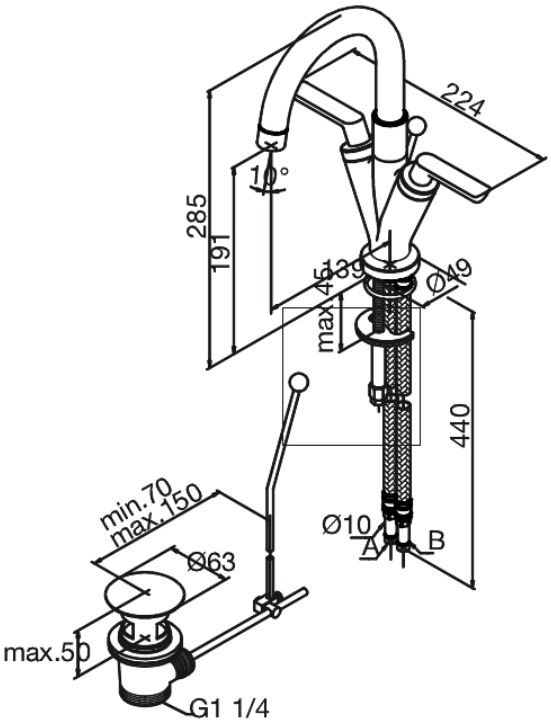

FM Mattsson Germany GmbH
Biedenkamp 3c, DE-21509 Glinde bei Hamburg

+31 854 018 788 info@damixa.de

Weitere Information auf https://damixa.de

damixa