G-Type

Wannenfüll- u. Brausethermostat

Artikel Nr.:	725000000	**EAN nummer:**	5708516610007
Oberfläche:	Chrom		
Serien:	G-Type		

Produktbeschreibung:

Verbrühschutz (38ºC)
Wasserverbrauch max.20/12 l/min
150 mm Stichmaß
1500 mm Metallschlauch
1/2" Anschluss für Handbrause
Keramische Oberteile

Funktionen

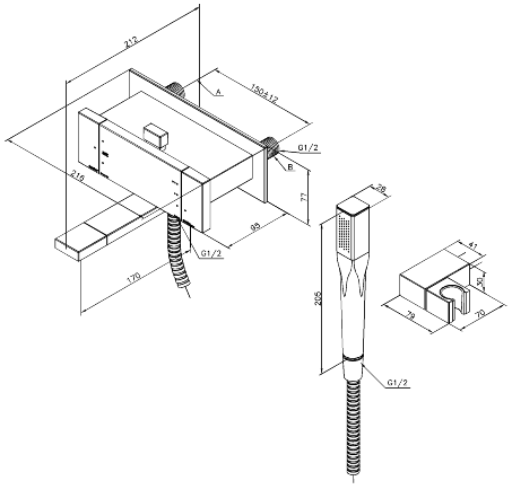

FM Mattsson Germany GmbH
Biedenkamp 3c, DE-21509 Glinde bei Hamburg

+31 854 018 788 info@damixa.de

Weitere Information auf https://damixa.de

damixa